タイガーベース

製品特徴

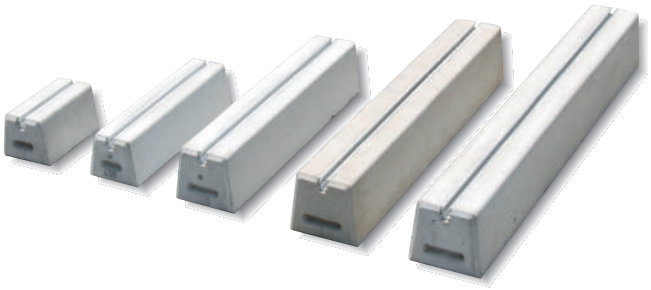

「タイガーベース」は主に、**エアコン室外機、エコキュートのヒートポンプユニット、灯油タンクの基礎、配管支持など**に使用する、アルミアルマイト加工レールが組み込まれたコンクリート製ブロックです。**様々なサイズ**があり、用途に合わせてお選びいただけます。
ブロック小口に持ち手があり、運搬に便利です。

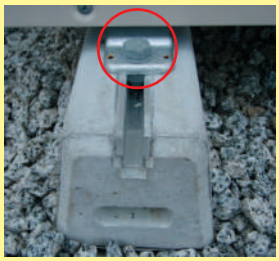

△付属のボルトは上向き・下向きのどちらでもセット可能

△羽子板・つば付き足金具（別売）も取付け可能

タイガーベース（M10）運搬用治具

タイガーベースの運搬を補助する治具です。タイガーベースのレール部分に通して使用します。

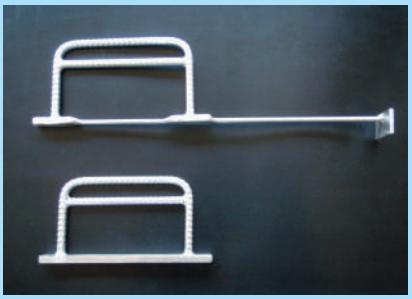

上：L治具（ストッパー付）
下：S治具（ストッパーなし）

使用方法

L治具

ストッパー方向に荷重をかけてお持ちください（使用例1）

S治具

L治具が入らない場所での方向転換や、L治具と併用してご使用ください（使用例2）

⚠ **S治具の単独使用はおやめください。ストッパーが無いため、製品を落としてケガをすることがあります。**

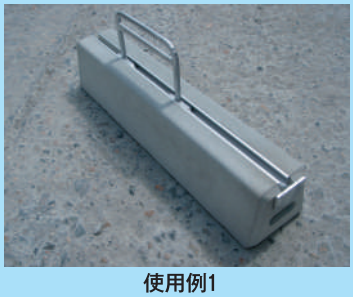

使用例1

使用例2

タイガーベースLG

製品特徴

「タイガーベース LG」は、**アンカー固定用貫通穴があるタイガーベース**です。ブロック１本に対し、ボルト２本でコンクリート土間にアンカー固定したり、土の上に地中抵抗アンカーで固定したりできます。
主に、**公共事業（学校、病院、役所等）での耐震補強工事**にご使用いただいております。

施工手順〈コンクリートの上に設置する場合〉

１．土間に印付け
ブロックの貫通穴からアンカー打ち込み位置をマークします。

２．アンカー打ち込み用の穴あけ･アンカー打ち込み（別売）
コンクリート粉を十分取り除くこと。

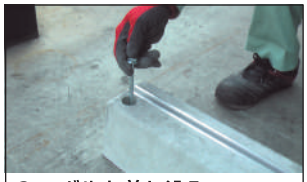

３．ボルト差し込み
3/8×125mmボルト、ワッシャー、スプリングワッシャー付（別売）

４．ボルト締め
ボックスレンチで締め込みます。

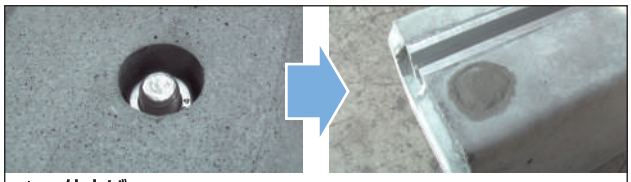

１．仕上げ
貫通穴部分をモルタル、またはコーキング剤で埋め、外観を仕上げます。
※ボルトが錆びにくくなります。

６．完成

※土の上に設置する場合は、p10（手順5~7）をご参照ください。
※地中抵抗アンカーは別売です。

タイガーベースVS

製品特徴

「タイガーベース VS」は主に、**自動販売機固定に使用**する、レールが組み込まれたコンクリート製ブロックです。**証明写真機等の大型機器固定用**としてもご使用いただいております。
M10インサートが埋め込んであり、**ブロック同士を連結プレート（別売）で連結**することが出来ます。

△ブロック同士を連結可能（プレート別売）

寸法図・製品規格

（寸法単位：mm）

エコベース　E500L

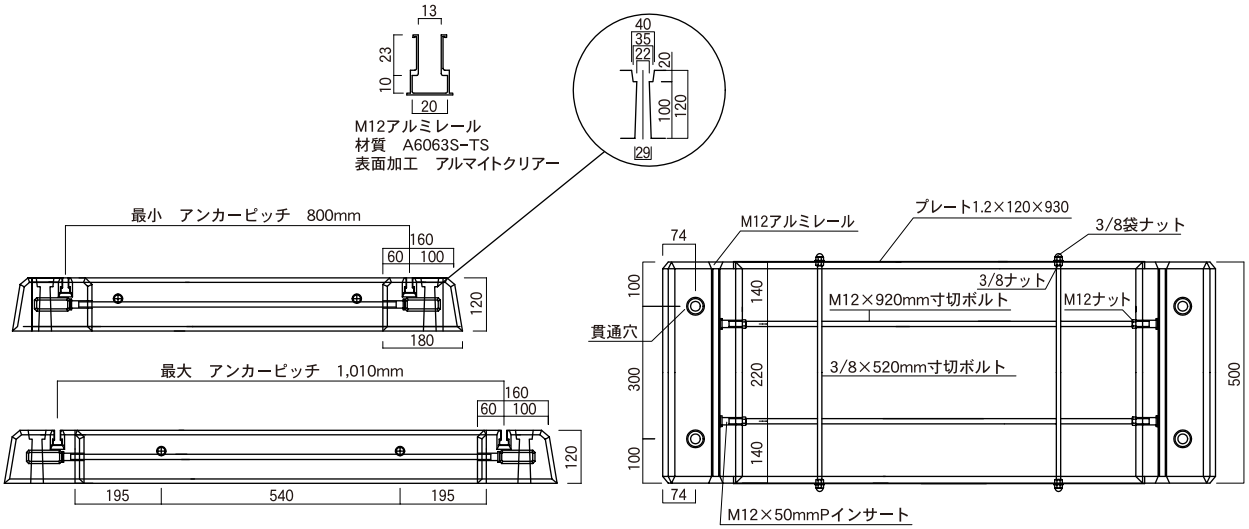

品番	ブロック本数	仕様	長さ（mm）	上部（mm）	下部（mm）	高さ（mm）	アンカーピッチ（mm）	基礎幅（mm）	重量（kg）
E500L	2	M12	500※	160※	180※	120※	800～1010	1040～1250	23※

※は1本分のサイズ･重量です。

タイガーベース　L･XL150-100～500-100

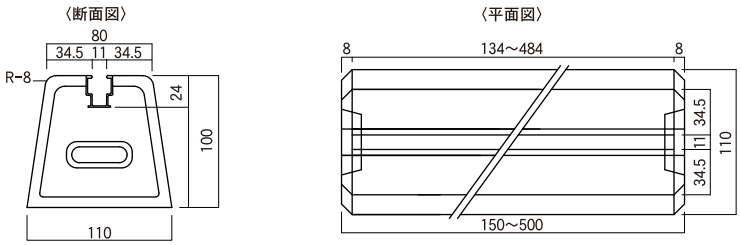

品番〈M10タイプ〉	品番〈M12タイプ〉	長さ（mm）	高さ（mm）	上部幅（mm）	下部幅（mm）	重量（kg）
L150-100	XL150-100	150	100	80	110	3
L200-100	XL200-100	200				4
L250-100	—	250				5
L300-100	XL300-100	300				6
L350-100	XL350-100	350				7
L400-100	XL400-100	400				8
L450-100	XL450-100	450				9
L500-100	XL500-100	500				10

寸法図・製品規格

（寸法単位：mm）

タイガーベース　L・XL130-120～600-120

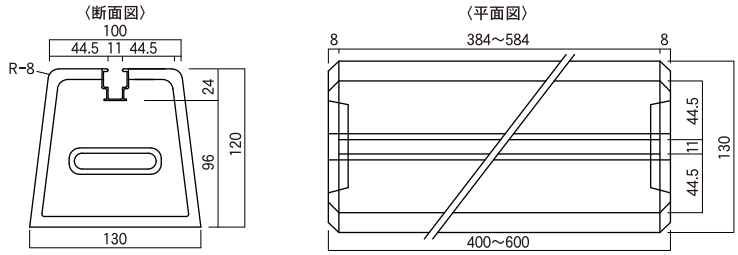

品番〈M10タイプ〉	品番〈M12タイプ〉	長さ（mm）	高さ（mm）	上部幅（mm）	下部幅（mm）	重量（kg）
L130-120	—	130	120	100	130	4
L400-120	XL400-120	400				12
L500-120	XL500-120	500				15
L550-120	XL550-120	550				17
L600-120	XL600-120	600				18

タイガーベース　L・XL650-130～1000-130

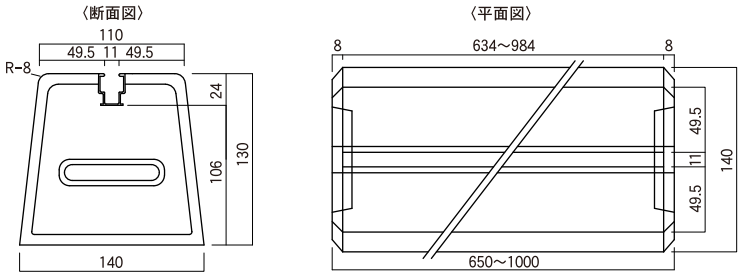

品番〈M10タイプ〉	品番〈M12タイプ〉	長さ（mm）	高さ（mm）	上部幅（mm）	下部幅（mm）	重量（kg）
L650-130	—	650	130	110	140	24
L700-130	—	700				26
L750-130	XL750-130	750				28
L800-130	XL800-130	800				29
L850-130	XL850-130	850				31
L900-130	XL900-130	900				33
L950-130	—	950				35
L1000-130	XL1000-130	1000				37

タイガーベース　L・XL450-150～1200-150

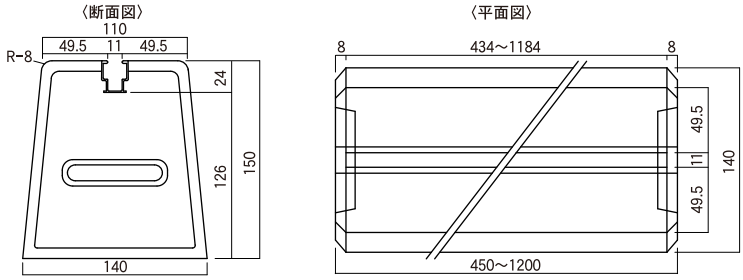

品番〈M10タイプ〉	品番〈M12タイプ〉	長さ（mm）	高さ（mm）	上部幅（mm）	下部幅（mm）	重量（kg）
L450-150	XL450-150	450	150	110	140	18
L550-150	XL550-150	550				22
L600-150	XL600-150	600				25
L700-150	XL700-150	700				29
L750-150	XL750-150	750				31
L1200-150	XL1200-150	1200				50

寸法図・製品規格

（寸法単位：mm）

タイガーベース LG　LG500～1200

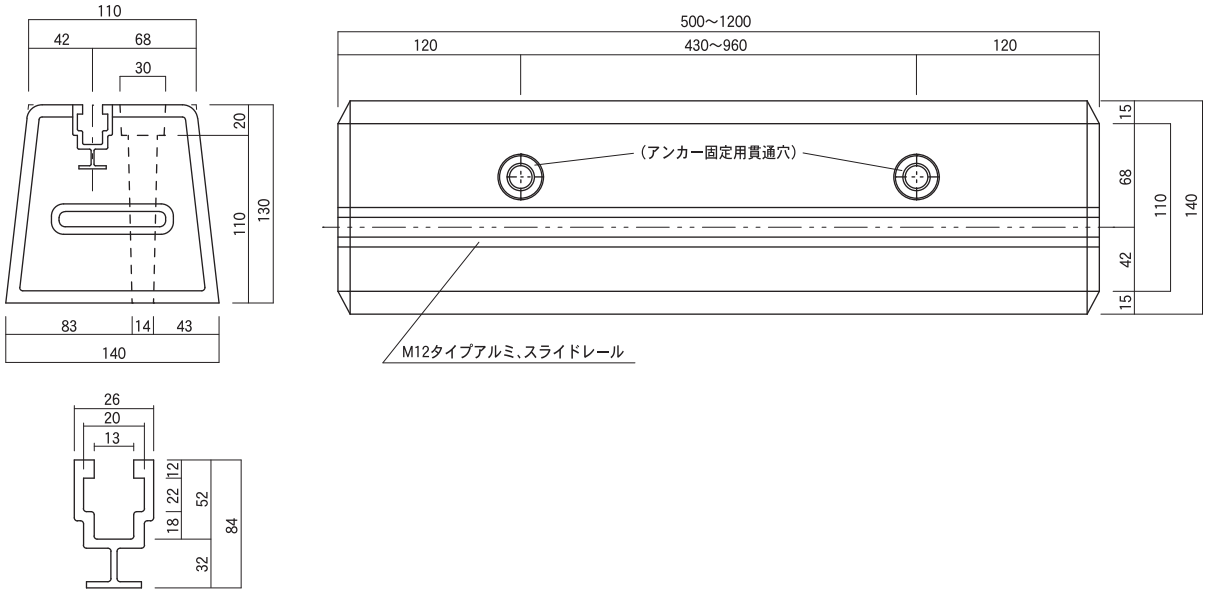

品番〈M12仕様〉	長さ（mm）	高さ（mm）	上部幅（mm）	下部幅（mm）	重量（kg）
LG500	500	130	110	140	17
LG600	600				20
LG750	750				26
LG850	850				29
LG1000	1000				34
LG1200	1200				41

タイガーベース VS　VS300～800

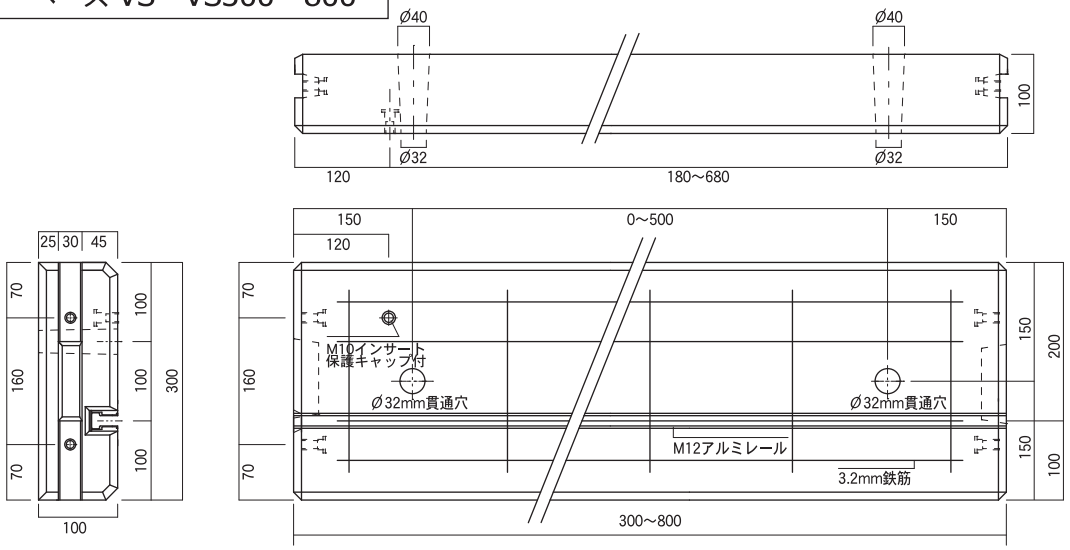

品番〈M12仕様〉	長さ（mm）	高さ（mm）	上部幅（mm）	下部幅（mm）	重量（kg）
VS300	300	100	300	300	20
VS500	500				34
VS550	550				37
VS600	600				40
VS650	650				44
VS700	700				47
VS750	750				51
VS800	800				54

寸法図・製品規格

（寸法単位：mm）

タイガーベース VS　VS900

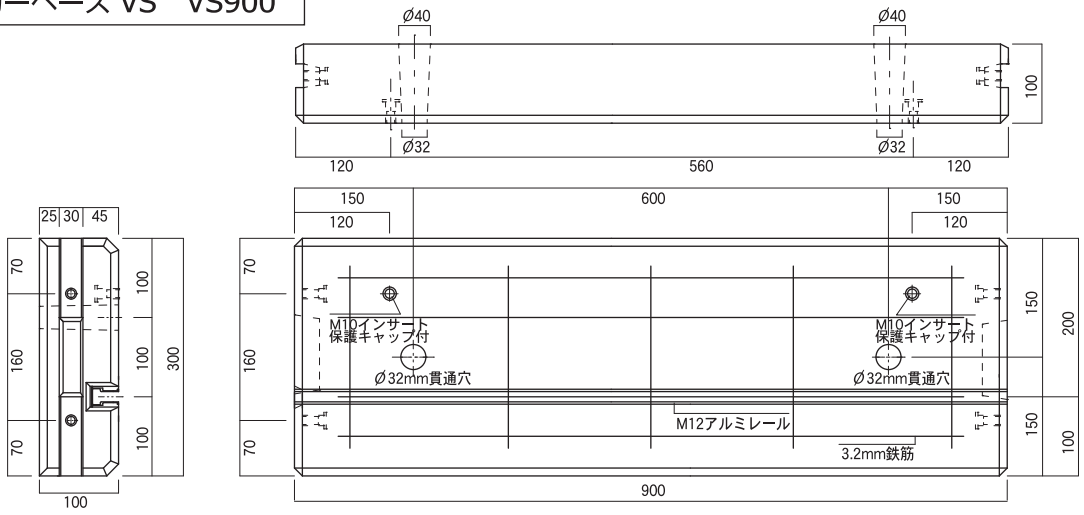

品番〈M12仕様〉	長さ（mm）	高さ（mm）	上部幅（mm）	下部幅（mm）	重量（kg）
VS900	900	100	300	300	62

タイガーベース VS　VS1000

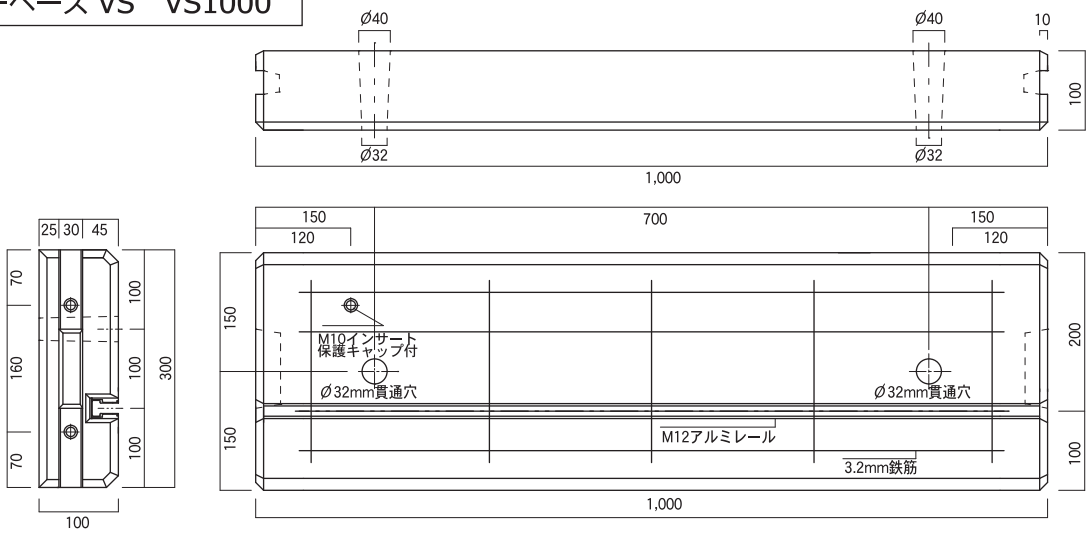

品番〈M12仕様〉	長さ（mm）	高さ（mm）	上部幅（mm）	下部幅（mm）	重量（kg）
VS1000	1000	100	300	300	70

ダクターベース　150-100～500-100

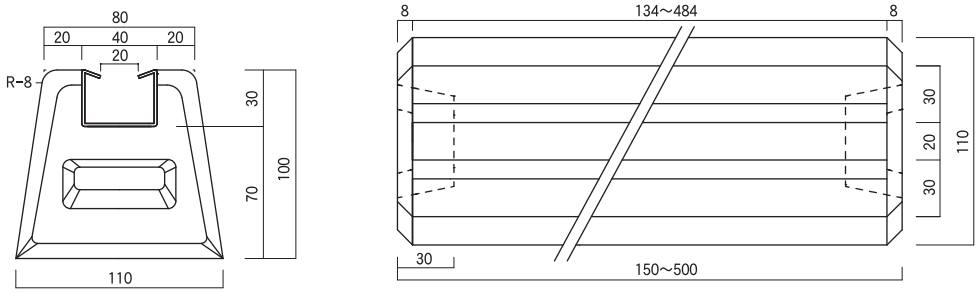

溶融亜鉛メッキ	アルミアルマイト加工	どぶ付きメッキ	ステンレス(304)	長さ（mm）	高さ（mm）	上部幅（mm）	下部幅（mm）	重量（kg）
DS150-100	DA150-100	DV150-100	DM150-100	150	100	80	110	3
DS200-100	DA200-100	DV200-100	DM200-100	200				4
DS300-100	DA300-100	DV300-100	DM300-100	300				6
DS350-100	DA350-100	DV350-100	DM350-100	350				7
DS400-100	DA400-100	DV400-100	DM400-100	400				8
DS450-100	DA450-100	DV450-100	DM450-100	450				9
DS500-100	DA500-100	DV500-100	DM500-100	500				10

山水コンマット（環境保全型マット）
山水バンクⅡ（環境保全型ブロック）
山水リーナ（環境保全型積みブロック）
山水ビュー（植栽・魚巣ブロック）
山水ハーモ（自然石風縁石）
山水ステー（階段ブロック）
ビッグ・ウォール（自然岩風擁壁）
L型化粧ブロック
防音側溝FXドレーン・ふた
防音側溝FXドレーン縦横断用
防音側溝FXドレーン可変
防音可変側溝
防音可変側溝横断用
大型防音可変側溝
パーキングブロック
エコベース
タイガーベース
ダクターベース
アンカーベース
エバホール（ソケットインバート付）
雨水浸透ホール・ます
シントー側溝
プレガードⅡ（PG基礎）
自在R連続基礎
RS基礎（路肩用自在R連続基礎）
ハンドホール
防油堤
畦畔ブロック
ベンチフリューム
ベンチフリューム急流溝
ベンチフリュームふた付暗きょ
ベンチフリュームボックス
排水フリューム
排水フリューム急流溝
深形BUドレン
深形BUドレン急流溝
BUフリューム
矩形断面組立水路
水路用L形
大型フリューム・ふた
大型フリューム落差溝
方格材（改良沈床）
東日本高速道路型U型側溝
東日本高速道路型集水ます・ふた
側溝用集水ます
外フラット式集水桝
落ちふた式U形側溝・ふた
BU側溝・BU可変側溝・ふた
横断側溝・横断可変側溝
FR横断側溝・桝
普通型側溝・ふた
上ぶた式U形側溝・ふた
L形側溝
境界ブロック
防草ブロック（歩車道境界）
L型擁壁
用地境界杭・根巻ブロック

日本工業規格表示認証工場
日本下水道協会認定工場
福島県認定工場

株式会社 坂内セメント工業所

本社・本社工場　〒969-7209 福島県河沼郡柳津町大字細八字鴇ノ巣甲300
TEL（0241）42-2520（代）　FAX（0241）42-2521

支社・原町工場　〒975-0034 福島県南相馬市原町区上渋佐字原田141
TEL（0244）22-0606（代）　FAX（0244）22-1418

岩手営業所・北上工場　〒024-0014 岩手県北上市流通センター1番10
TEL（0197）72-6071　FAX（0197）72-6072

仙台営業所　〒989-3124 宮城県仙台市青葉区上愛子字雷神6-2-B
TEL（022）395-5526　FAX（022）395-5576

北関東営業所　〒329-2713 栃木県那須塩原市緑1丁目13-117
TEL（0287）39-2355　FAX（0287）39-2356

URL：http://www.bannai-cement.co.jp
E-mail：support@bannai-cement.co.jp

201807①1500