アルミレール詳細図S＝1／2

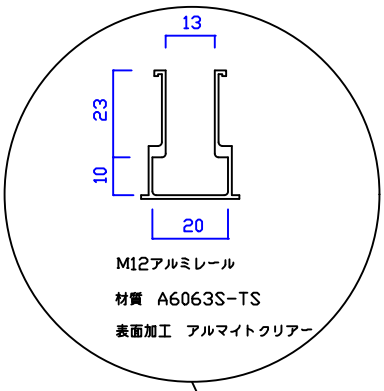

貫通穴詳細寸法図

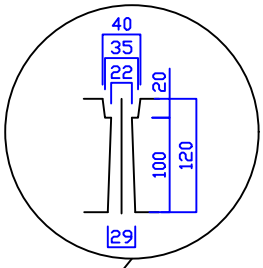

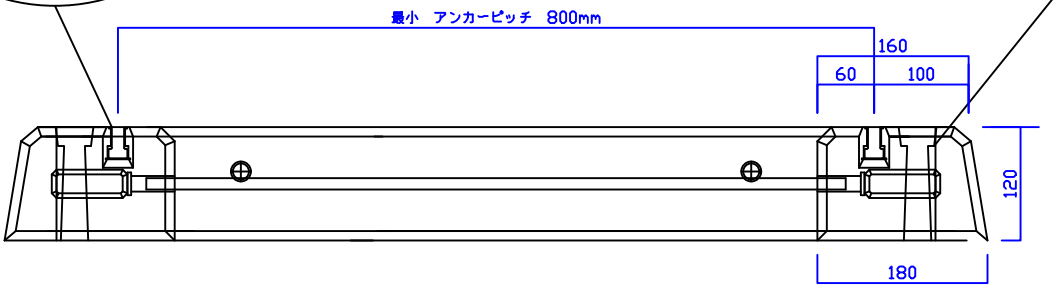

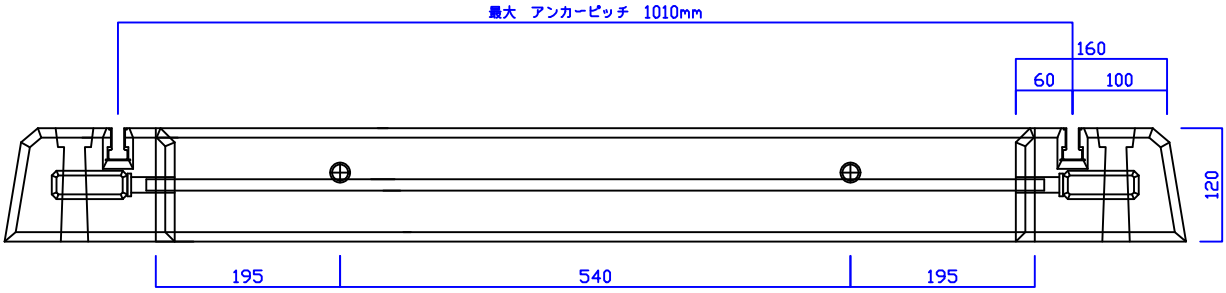

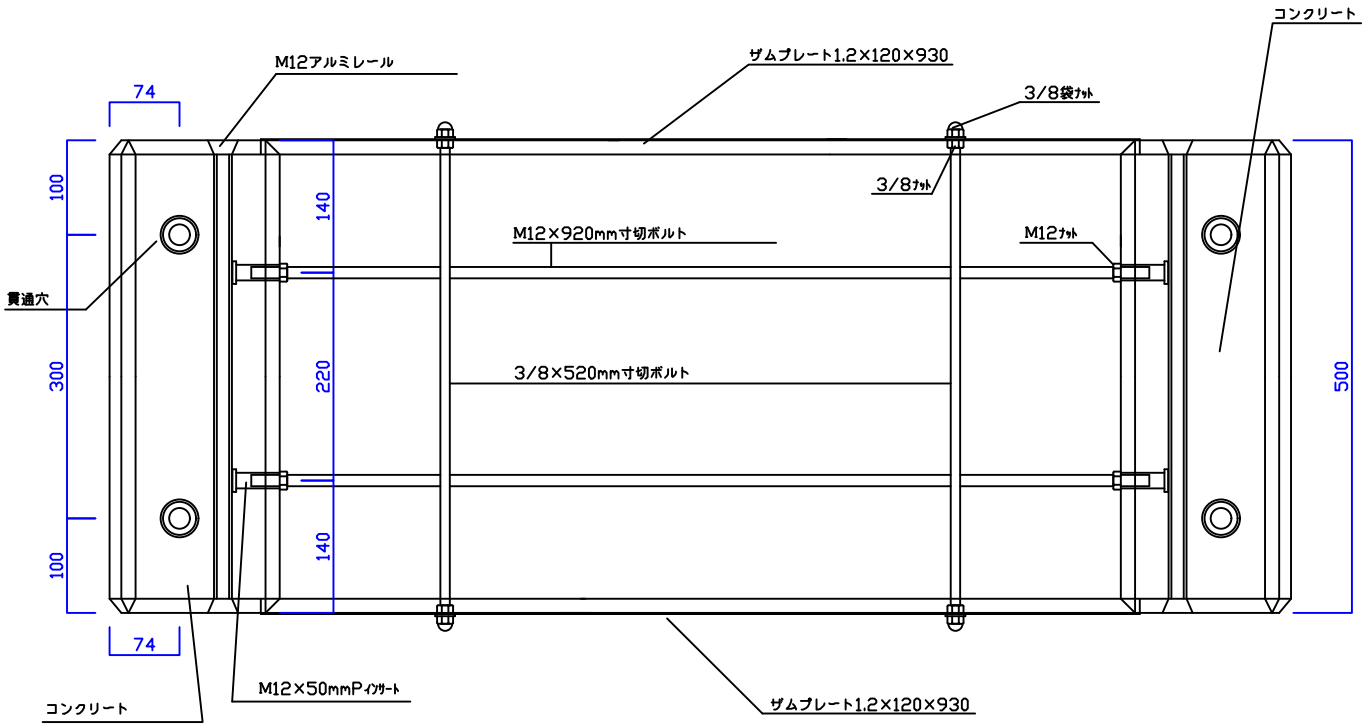

品名	エコベース	製　造　株式会社坂内セメント工業所		第一角法	縮尺	1：8	承　認	検　図	製　図
型　式	E500L	図　番　111101003		TEL 0244-22-0606			舟田	松本	青田
レール材質	アルミ	重量	E500 23kg　2本　後打ちコンクリート 95kg~120kg						